LAKSHMI STEELS

SPRING WASHERS

NFE 25-516
SPRING STEEL

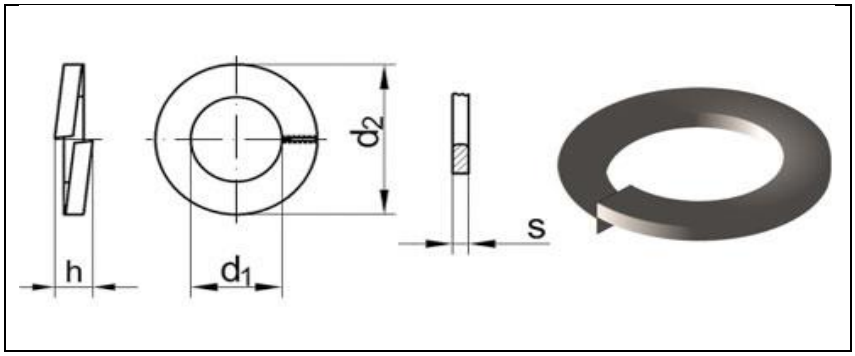

Dimensions

for screws of	D1 min.-max.	D2 ≈	b min.-max.	s min.-max.	h = 2s	Weight kg/1000 pcs.
M 3	3,50-3,98	5,20	0,80-1,20	0,40-0,80	1,20	0,07
M 4	4,50-4,98	7,30	0,80-1,20	0,80-1,20	2,00	0,22
M 5	5,50-5,98	8,30	1,30-1,70	0,80-1,20	2,00	0,26
M 6	6,50-7,08	10,40	1,80-2,20	1,00-1,40	2,40	0,50
M 7	7,50-8,08	11,40	1,80-2,20	1,00-1,40	2,40	0,56
M 8	8,50-9,08	13,40	2,30-2,70	1,30-1,70	3,00	1,00
M 10	10,50-11,20	16,50	2,80-3,20	1,60-2,00	3,60	1,79
M 12	13,00-13,70	20,00	3,26-3,74	1,80-2,20	4,00	2,85
M 14	15,00-15,70	23,00	3,76-4,24	2,30-2,70	5,00	4,80
M 16	17,00-17,70	25,00	3,76-4,24	2,30-2,70	5,00	5,30
M 18	19,00-19,84	29,00	4,76-5,24	2,80-3,20	6,00	9,00
M 20	21,00-21,84	31,00	4,76-5,24	2,80-3,20	6,00	9,80
M 22	23,00-23,84	33,00	4,76-5,24	2,80-3,20	6,00	10,50
M 24	25,00-25,84	37,00	5,76-6,24	3,26-3,74	7,00	16,20
M 27	28,00-28,84	40,00	5,76-6,24	3,26-3,74	7,00	17,80
M 30	31,00-32,00	45,00	6,71-7,29	4,26-4,74	9,00	29,80

HARDNESS – 44-49 HRC OR 430-510HV
PLATED – ACC.TO THE CUSTOMER